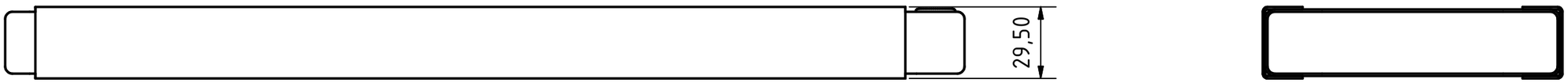

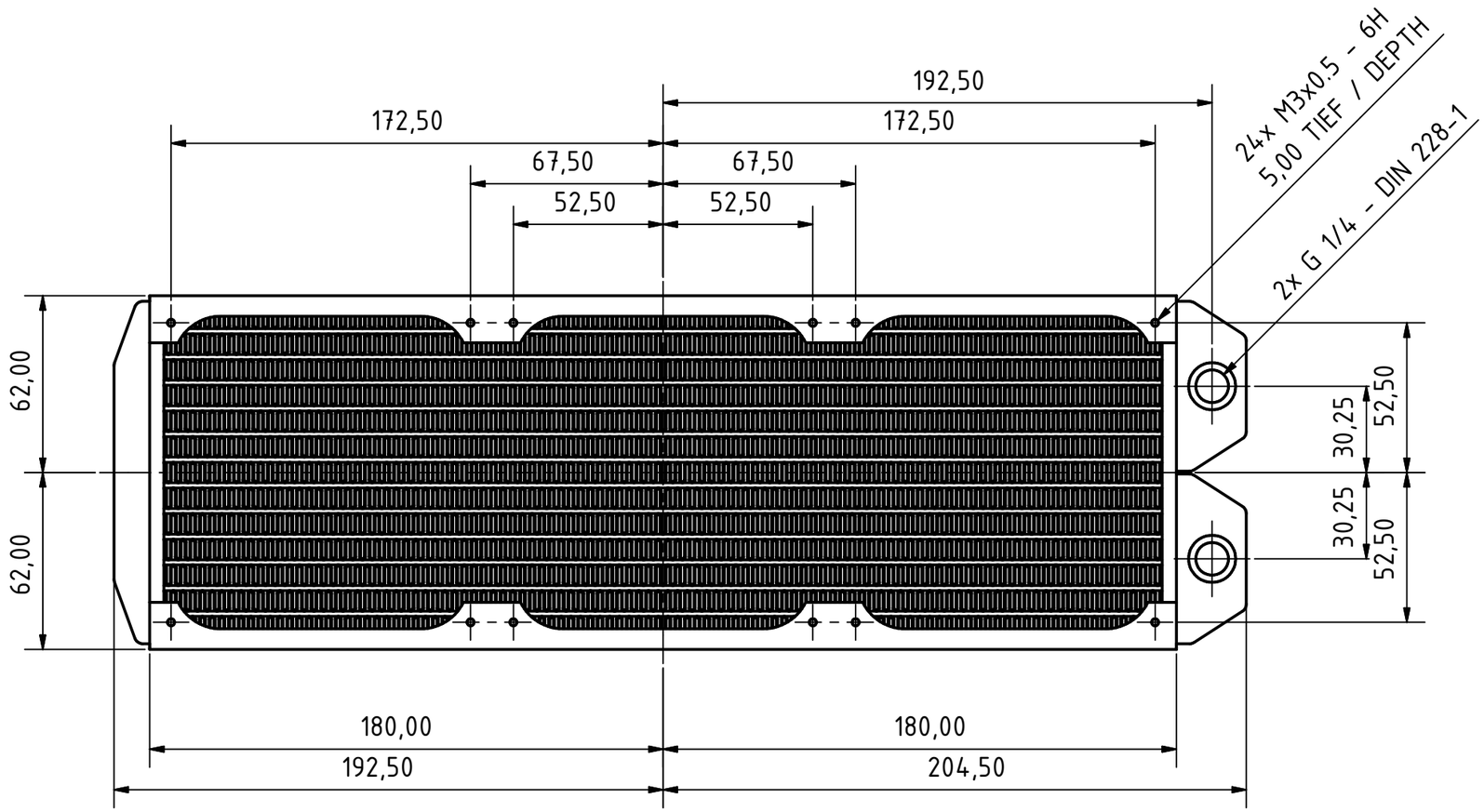
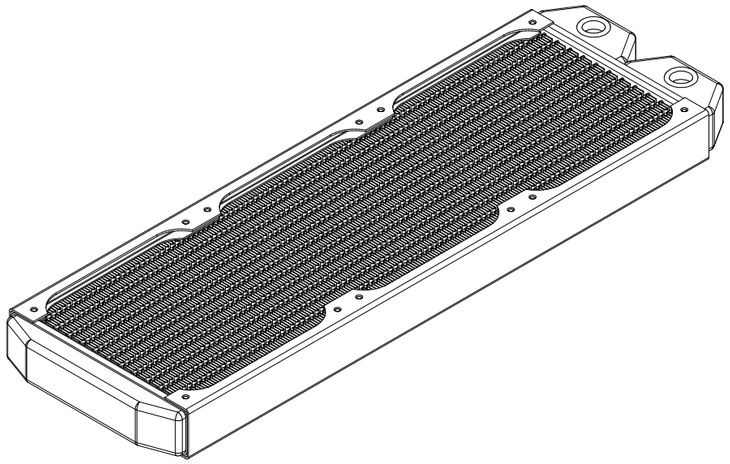
Modell / model (1 : 3)