44,00

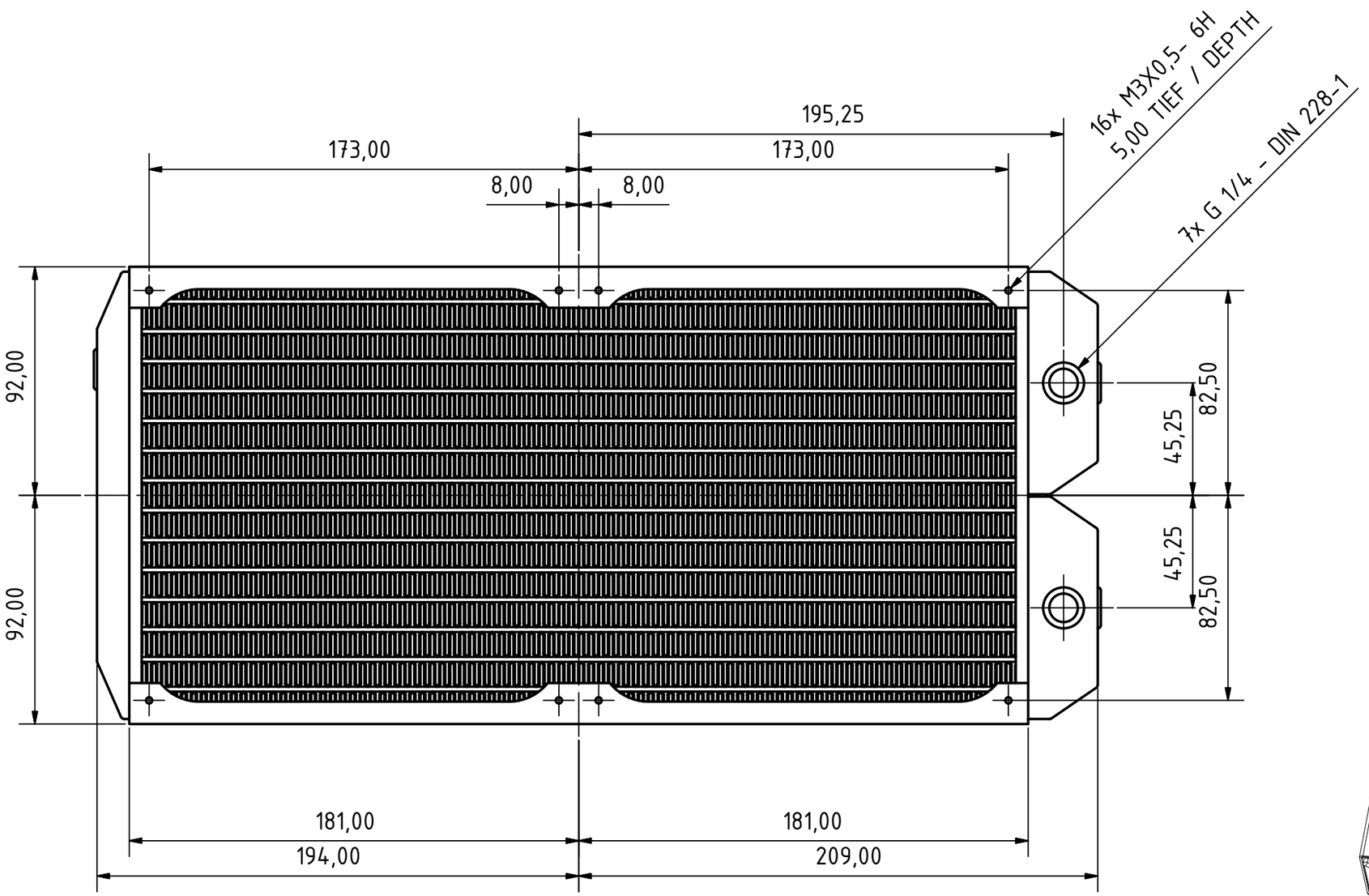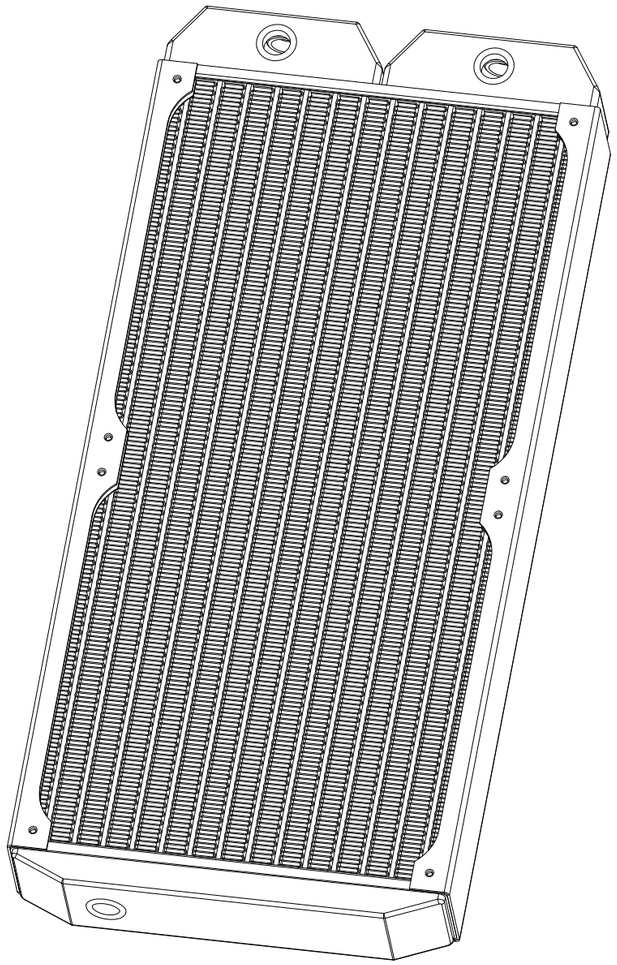
16x M3X0,5- 6H
5,00 TIEF / DEPTH
7x G 1/4 - DIN 228-1
195,25
173,00
173,00
8,00
8,00
92,00
92,00
82,50
45,25
45,25
82,50
181,00
181,00
194,00
209,00