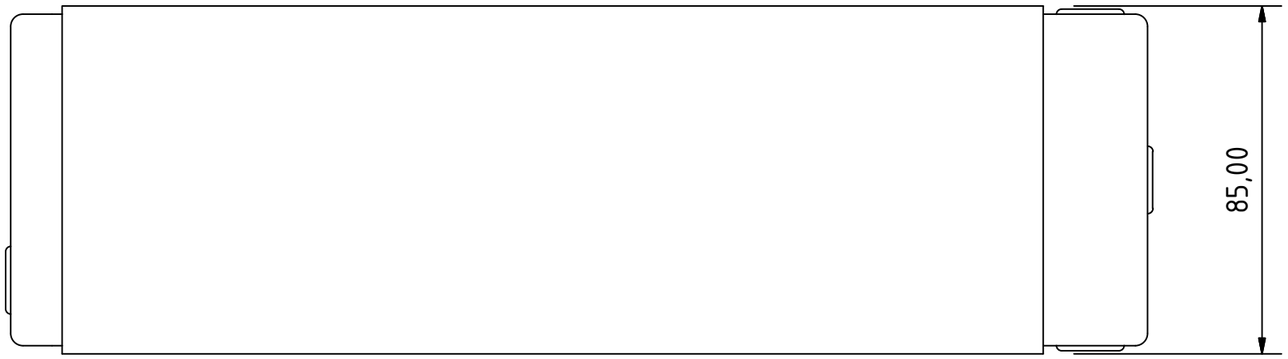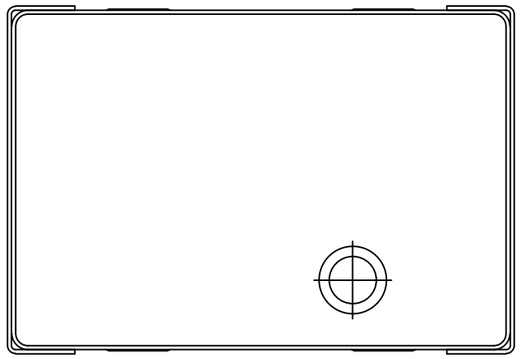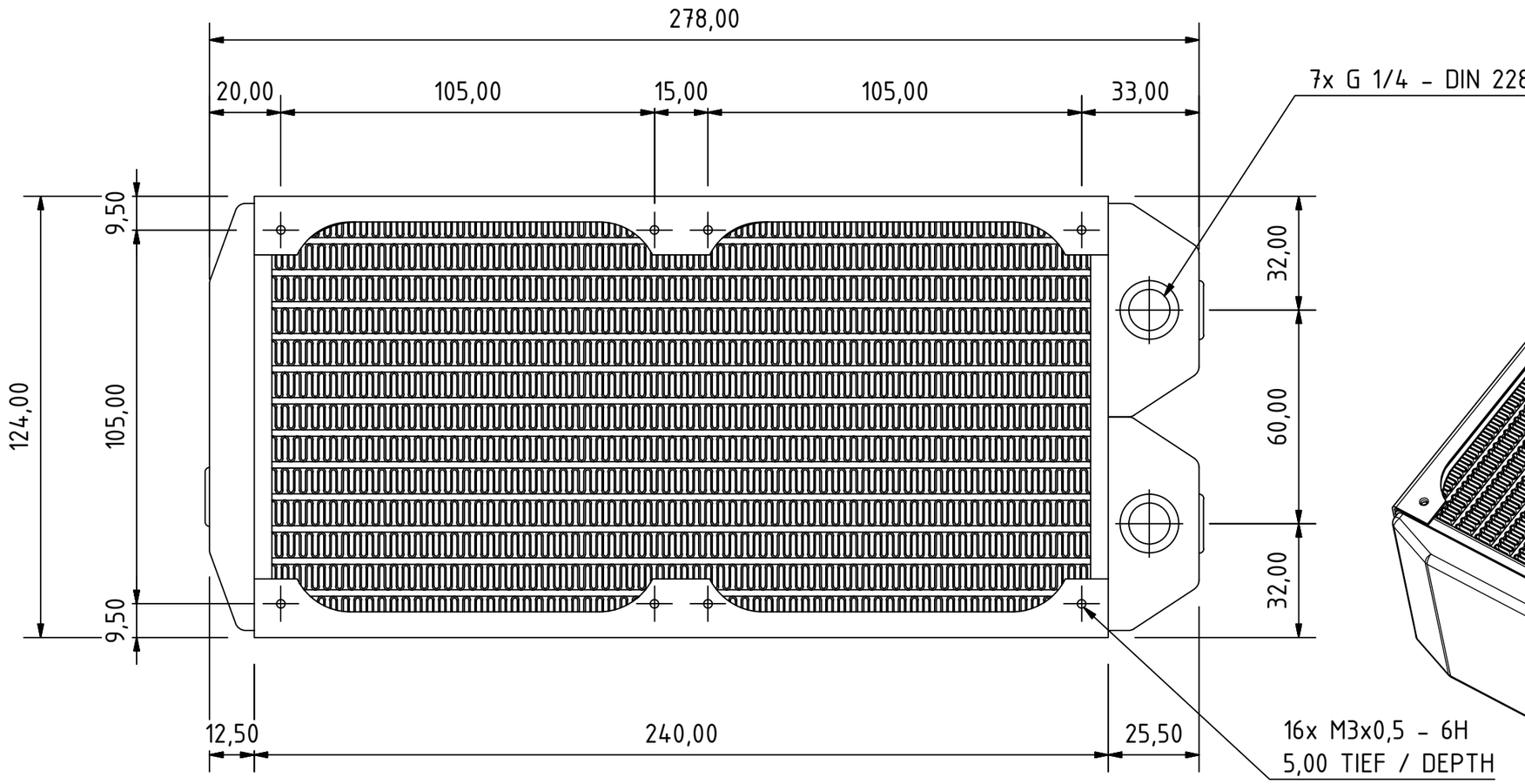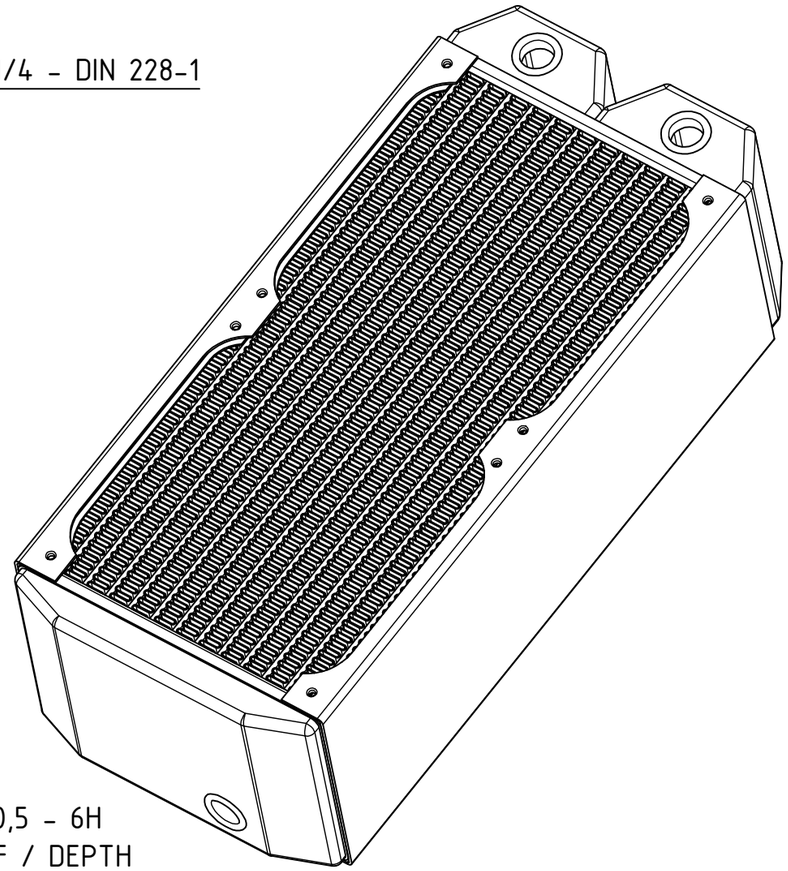NexXxoS Monsta 240mm