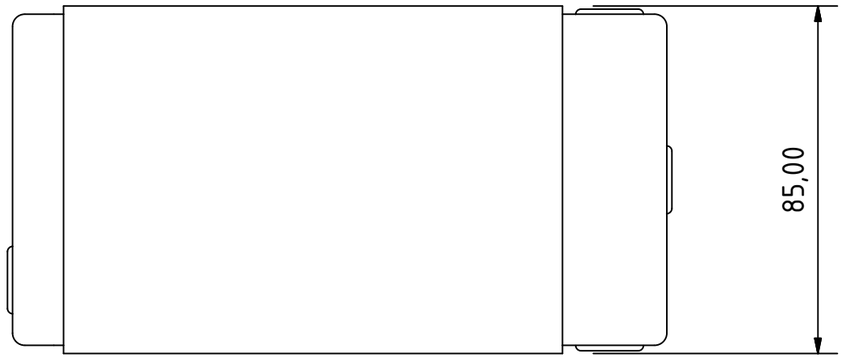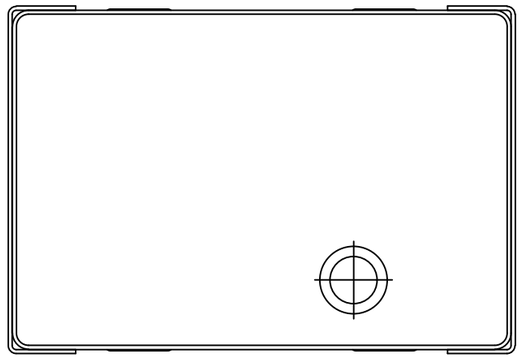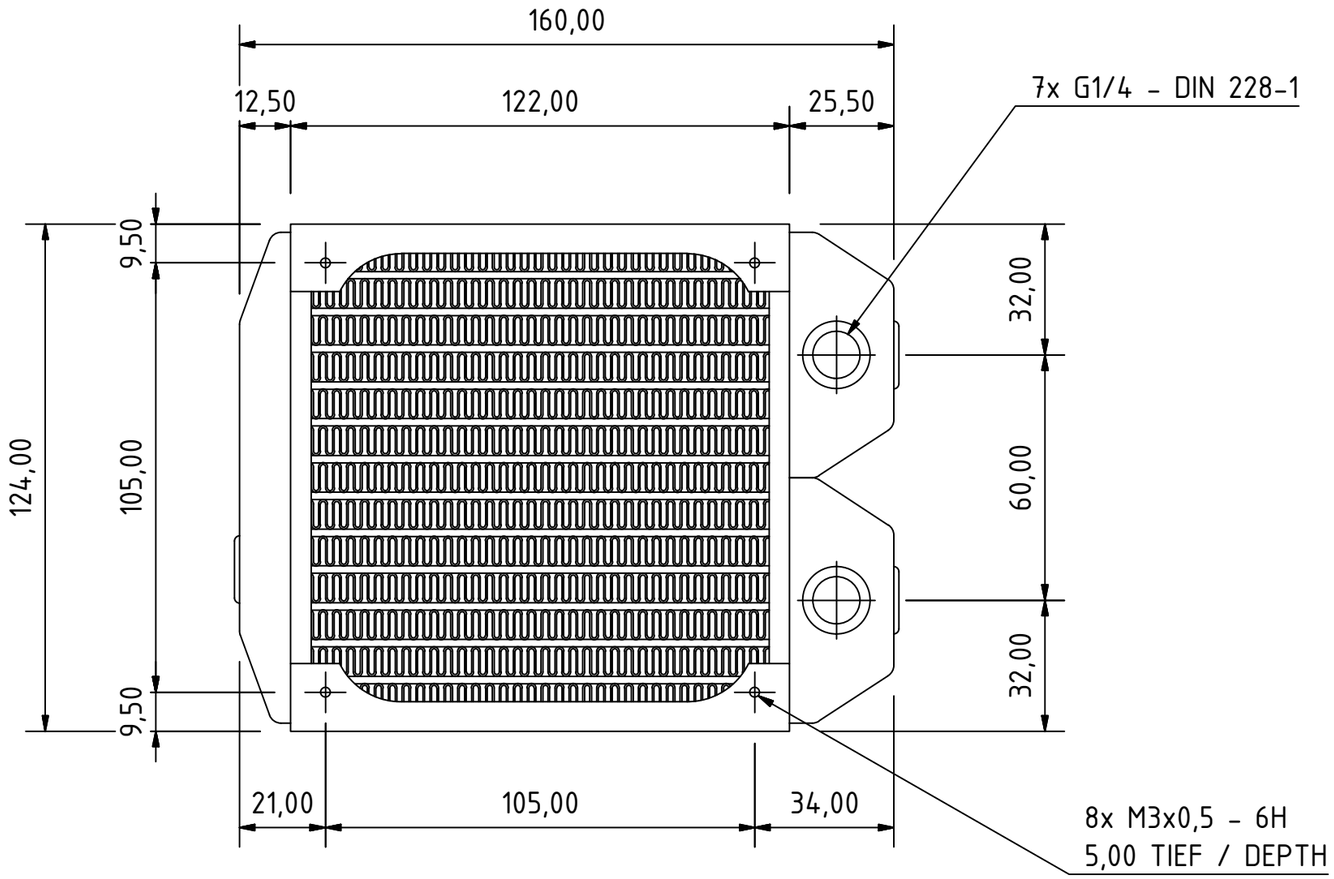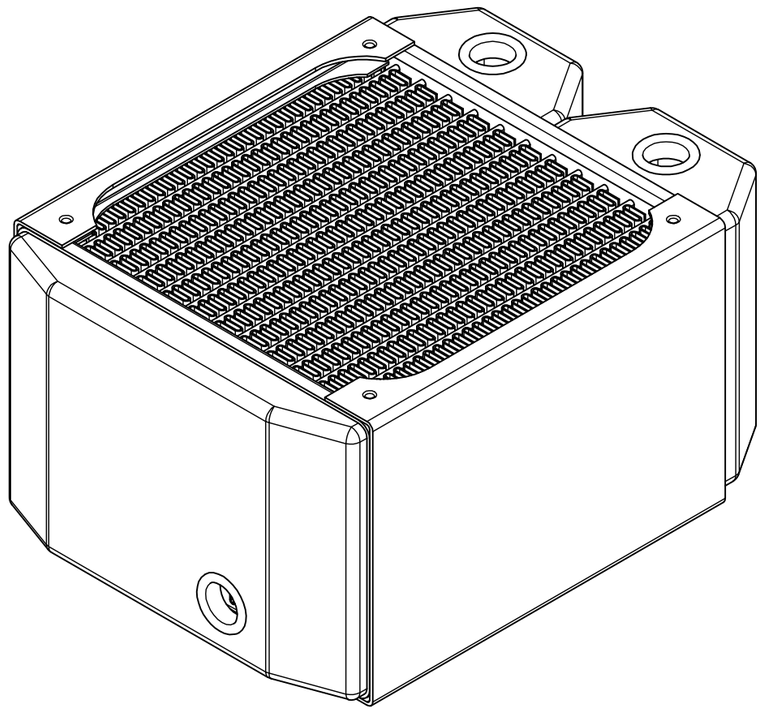NexXxoS Monsta 120mm