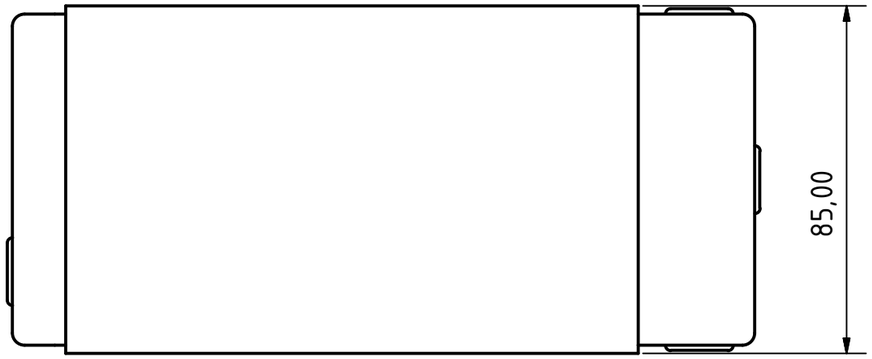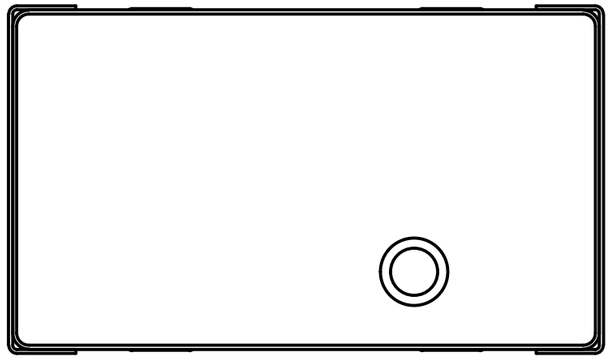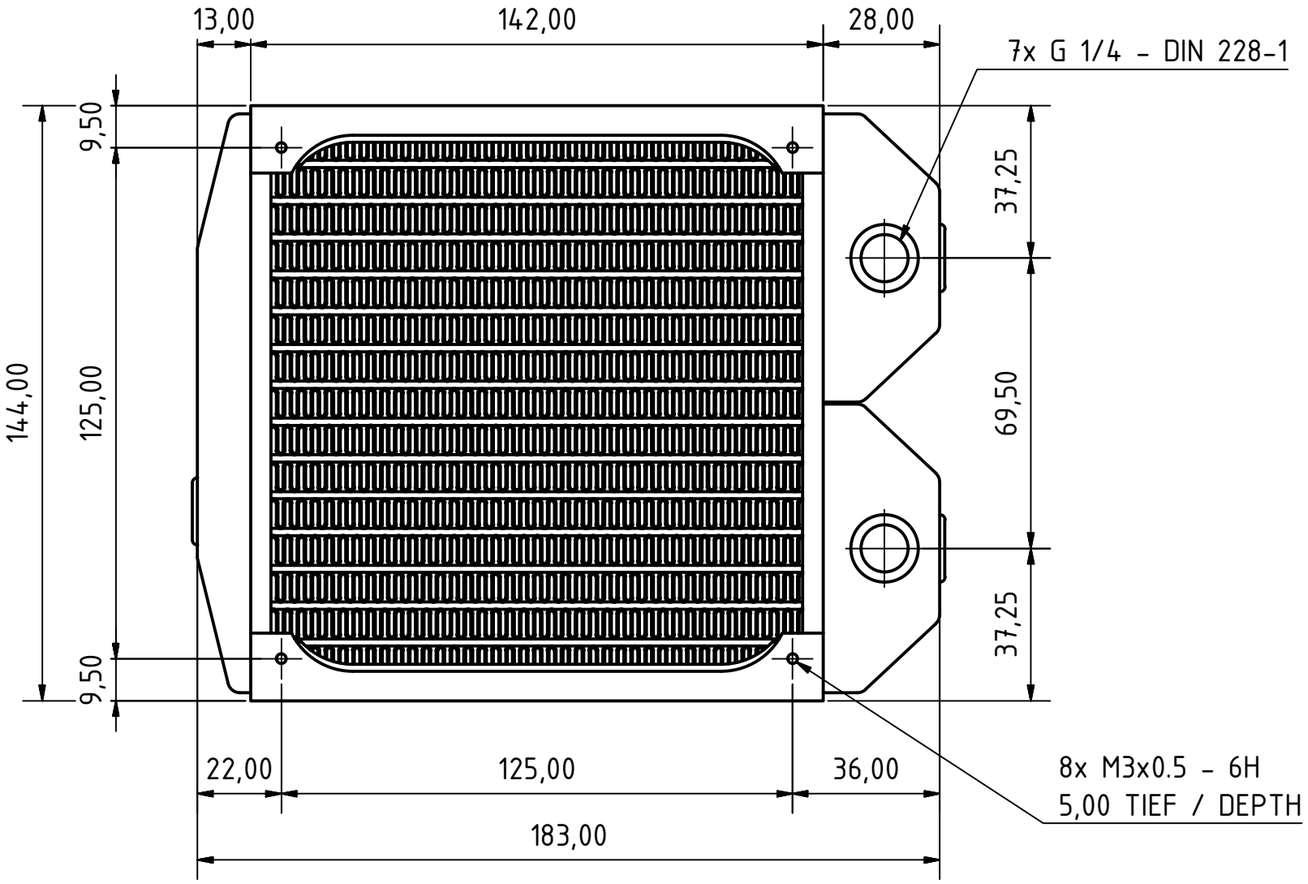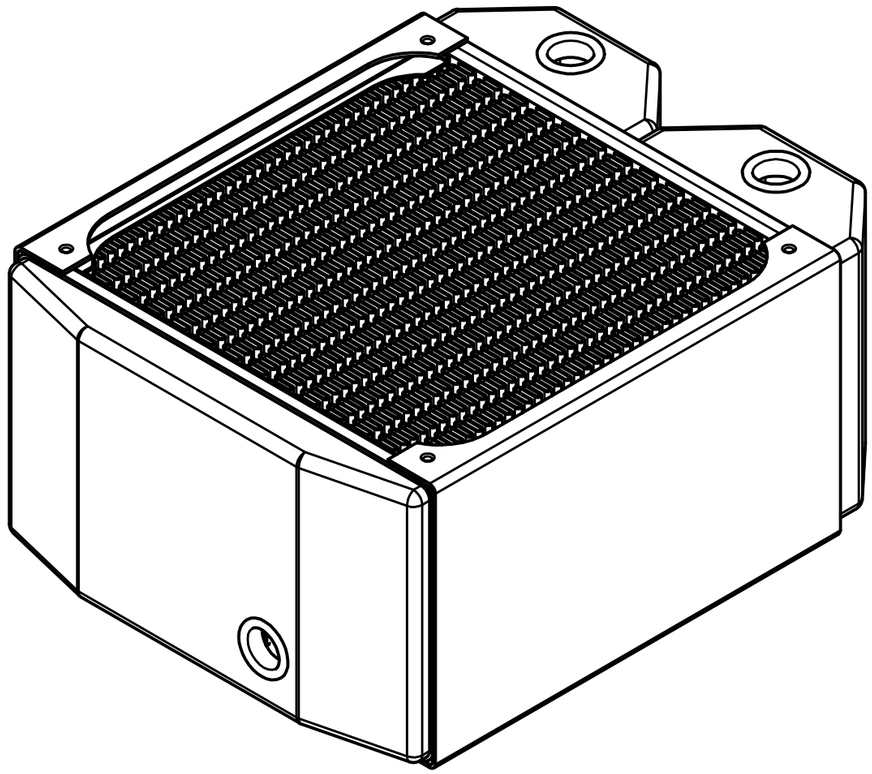NexXxoS Monsta 140mm