V. 1.000 // 06.2022

Download Center

Alphacool Rise Aurora 120mm Fan White (120x120x25mm)

Alphacool Artikelnummer: 24850

Kurzinformation

Der Alphacool Rise Aurora Lüfter bietet neben einem weiten Regelbereich auch eine überragende Digitale aRGB LED Beleuchtung an. Die einzeln steuerbaren 5V aRGB LEDs gepaart mit dem speziellen Design des Lüfters erzeugen einzigartige Effekte.

- Hoher statischer Druck (3.17 mm/H2O)
- Entkoppelter Rahmen & Abrisskanten an Lüfterblätter für Geräuschreduzierung
- Brillante aRGB Beleuchtung am Rahmen & Lüfternabe

Lieferumfang

1x Alphacool Rise Aurora 120mm Fan, weiss

Wir übernehmen keine Verantwortung für eventuelle Tippfehler. Alphacool International GmbH, Marienberger Strasse 1, 38122 Braunschweig Tel: (+49)0531 288 740 Supportmail: info@alphacool.com

Technische Daten Lüfter

L x B x H	120 x 120 x 25mm
Drehzahl	0-2500 rpm (+/-10%)
Lüfterlager	Sleeve Bearing
Anschluss	4-Pin PWM
Länge PWM Kabel	40cm
Spannung	12V DC
Max. Stromaufnahme	8,64 Watt (max)
Nennstrom	0,65A (0.72A max)
Statischer Druck	3,17 mm/H2O
Luftdurchsatz	118,9 m^3/h
Lautstärke	max. 31,5 dB(A)
MTBF	30,000h
Tachosignal	ja
Auto-Restart	ja
Gewicht	177g
Farbe	weiss

Technische Daten aRGB Beleuchtung

LED Typ	5V aRGB
Anschluss	3-Pin JST
Kabellänge	50cm (Splitter nach 40cm)
Max. Stromaufnahme	3,5W
LED Anzahl	Rahmen: 12 / Nabe: 8

Download Links

Produktbilder	24850_Alphacool_Rise_Aurora_120mm_Fan_White_(120x120x25mm)_pics.zip

Verpackungsmaß pro Einheit

L x B x H	135 x 130 x 30 mm
Gesamtgewicht	195 g

Sonstige Daten

Zertifikate	CE, FC, RoHS
EAN	4250197248501
Zoll Nummer	84145915000

Wir übernehmen keine Verantwortung für eventuelle Tippfehler. Alphacool International GmbH, Marienberger Strasse 1, 38122 Braunschweig Tel: (+49)0531 288 740 Supportmail: info@alphacool.com

Artikeltext

Der Alphacool Rise Aurora Lüfter bietet neben einem weiten Regelbereich auch eine überragende Digitale aRGB LED Beleuchtung an. Die einzeln steuerbaren 5V aRGB LEDs gepaart mit dem speziellen Design des Lüfters erzeugen einzigartige Effekte.

Brillante Beleuchtung

In Rahmen und Nabe sind 20 digital adressierbare 5V RGB LEDs verbaut die den gesamten Lüfter ausleuchten. Dadurch wird eine einzigartige Beleuchtung erzeugt die sehr edel wirkt. Dank der eingelassenen Diffusoren verteilt sich das Licht gleichmäßig. Eine punktuelle Ausleuchtung wird dadurch vermieden. Einzelne LEDs sind nicht mehr erkennbar.

Weiter Regelbereich und Silent

Über den 4-Pin PWM Anschluss kann der Lüfter von 0 bis 2500 U/min geregelt werden. Zusätzlich bietet er eine Zero-Ansteuerung, mit der der Lüfter auf 0 U/min herunter geregelt werden kann und dann mit ca. 350 U/min startet. Bei 800 U/min ist der Lüfter nahezu lautlos. Bei 2500 U/min ermöglicht er einen Luftdurchsatz von 118.9m³/h gepaart mit einem hohen statischen Druck von 3.17mm/H2O. Dadurch eignet sich der Lüfter perfekt für die Montage auf Radiatoren einer Wasserkühlung oder für die Belüftung eines Gehäuses. Direkt am Rahmen befinden sich Entkoppler. Die weichen Schaumstoffpolster vermindern die Übertragung von Vibrationen an das Gehäuse. Abrisskanten an den Lüfterblättern sorgen zusätzlich für eine erhebliche Minderung der Geräuschkulisse.

Anschlüsse?

Der Lüfter wird über einen 4-Pin PWM Anschluss gesteuert. Das Kabel ist 40cm lang. Damit kann man den Lüfter auch ohne weitere Adapterkabel oder Verlängerungen an das Mainboard oder einem speziellen Controller anschließen. Die Digitale aRGB LED Beleuchtung wird über einen JST 3-Pin Stecker angesteuert.

Zeichnung (1)

PWM Control Curve:

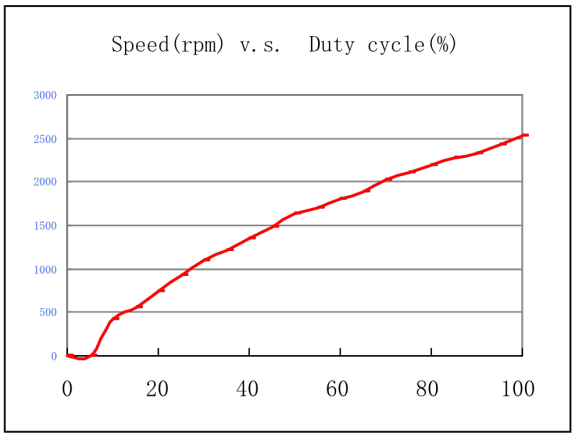

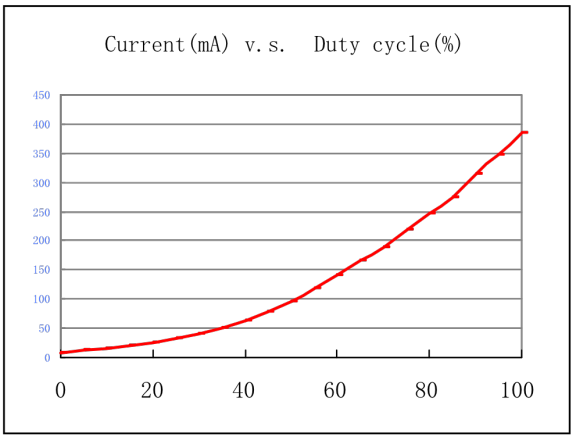

Duty Cycle	PWM Control signal disconnected	0%	20%	100%
Speed(RPM)	2500±10%	0	750±300	2500±10%
Current (mA)	720(Max)	25(Max)	100(Max)	720(Max)

Zeichnung (2)

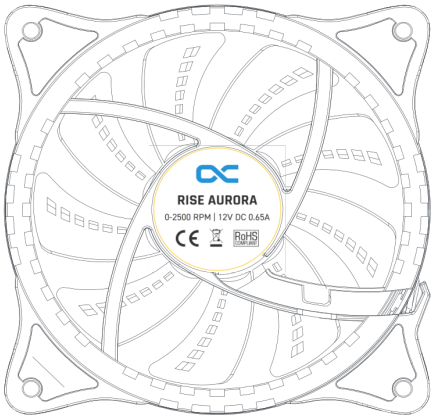
RISE AURORA
0-2500 RPM | 12V DC 0.65A
RoHS

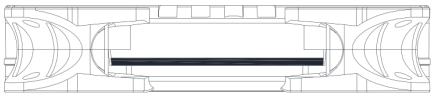

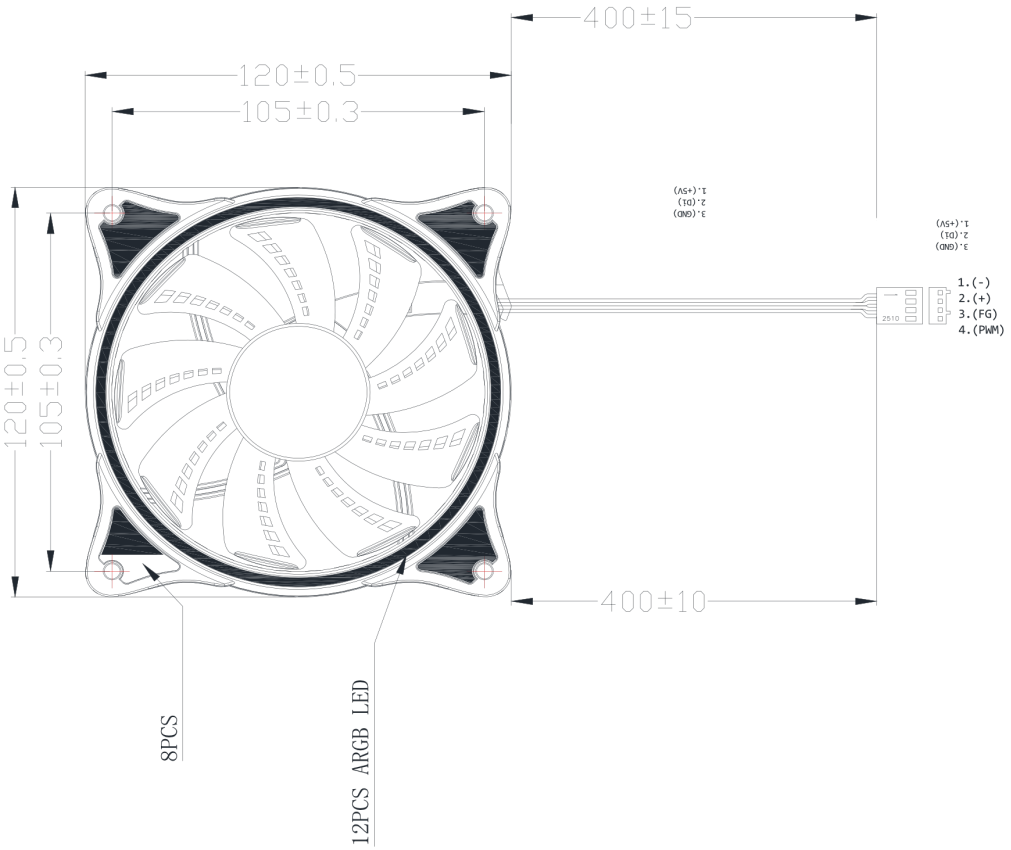
400±15
120±0.5
105±0.3
120±0.5
105±0.3
400±10
8PCS
12PCS ARGB LED
1.(-)
2.(+)
3.(FG)
4.(PWM)

Wir übernehmen keine Verantwortung für eventuelle Tippfehler. Alphacool International GmbH, Marienberger Strasse 1, 38122 Braunschweig Tel: (+49)0531 288 740 Supportmail: info@alphacool.com